製品シート

SWEP B221

スウェップ社のAll-Stainless™製品は、100%ステンレススチール構成部品を必要とするシステム向けに開発されています。これらは、アンモニアやバイオガスなどの銅腐食性のある流体や、オイル、脱イオン水、医薬用途などの銅やニッケルの汚染回避が必要な精密用途に使用できます。SWEP独自の処理技術により、機械的強度と比較して材料の使用量を最小限に抑えたコンパクトな製品が可能になります。この製品は、SWEPの大容量製品群の一部で、様々なプレートパターンがあり、高い熱伝達性能と小さな圧力損失の要件を満たす優れたアプリケーションを提供します。

基本仕様

最大プレート数（NoP）	150
大体積流量	27 m³/h (118.88 gpm)
流路　積	0.254/0.254 dm³ (0.0090/0.0090 ft³)
材質	316ステンレススチールプレート、ステンレススチールブレージング
継手を除く重量	10.60+(0.6*NoP) kg 23.37+(1.323*NoP) lb
最大粒子サイズ（mm）	0

標準寸法

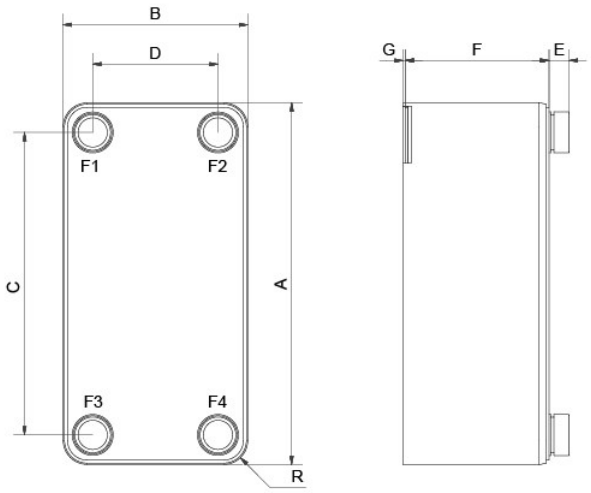

#	MM	IN
A	529	20.83
B	271	10.67
C	444	17.48
D	184	7.24
F	18,40+2,40*(NoP)	0.72+0.09 *(NoP)
R	35.50	1.4
E_1	30	1.18
E_2	40	1.57
E_3	77	3.03

利用可能な継手

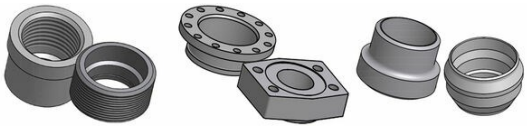

ネジ継手　　フランジ　　溶接継手

*具体的な寸法、またはその他の継手タイプの情報については、スウェップの販売担当者にお問い合わせください。

PED 圧力/温度

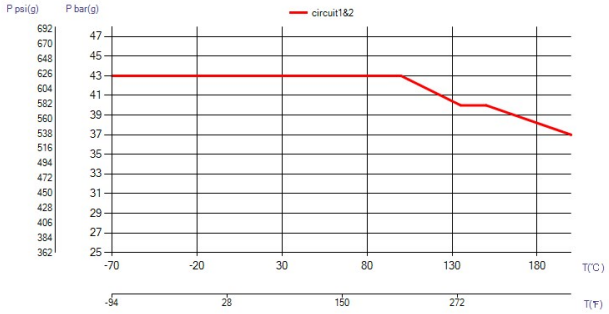

ブレージングプレート式熱交換器（BPHE）の概念

ブレージングプレート式熱交換器（BPHE）は、波形チャン ネルプレートとプレート間に存在するろう材のプレートパ ッケージとして構成されます。真空ろう付け工程の間、ろう 材はプレート間のすべての接触点でろう付け接合部を形 成し、複雑なチャンネルが構成されます。BPHEは、異なる温度の媒体が近接し、チャンネルプレートでのみ分離され ているため、1つの媒体から別の媒体へ非常に高い効率で 熱を伝達できます。この概念は、他のプレートやフレームの 技術と類似していますが、ガスケットやフレームのパーツが ない点が異なります。

第三者機関による認定

スウェップ社のブレージングプレート式熱交換器（BPHE）の多く は、下記の認証機関によって認定を受けています。 欧州、圧力機器指令（PED） 米国、アメリカ保険業者安全試験所（UL） 日本、高圧ガス保安協会（KHK） さらに、スウェップ社は他の様々な認証機関からの認定も 取得しています。特定の製品の認定に関する詳細について は、最寄りのスウェップ社販売代理店にお問い合わせくだ さい。スウェップ社では、事前の通告なく変更を行う権利を 留保します。

SSP計算ソフトウェア

スウェップ社独自のSSP（SWEP Software Package）が あれば、高度な熱伝達計算を自分で行い、用途に最適の 製品ソリューションを選択することができます。継手を選択 し、完全な製品の図面を作成するのも簡単です。アドバイ スや異なる製品ソリューションについてのご相談をご希望 の場合は、スウェップ社が必要なすべてのサービスとサポ ートをご提供します。

材質に関する免責事項

製品に関する情報や推奨事項は誠意を持って提示されて いますが、スウェップ社は情報の完全性や正確性について いかなる表明や保証を行うものではありません。購入者が 製品を使用する前に、その目的に対する製品の適合性に ついて自ら判断を下すという条件の下で、情報が提供され ています。購入者は、製品の特性が用途と材質の両方の選 択に依存し、不適切な環境で使用すると、ステンレス鋼を 含む製品が腐食する可能性がある点に注意する必要があ ります。